MENNEKES®

Plugs for the world

Вилки SCHUKO® - Артикул № 10749

- Винтовое соединение
- Двойной заземляющий контакт в соответствии с немецким и французским/бельгийским стандартами
- Защита от перегибов кабеля
- Для кабелей до 3 x 2,5 мм2, например H07RN-F

Техническая информация	
Ток, A	16 A
Полюса	2п+з
Вольт	230 В
Шторки	нет
Техника подключения	Винтовое соединение
носители контактов	стандартные
Класс защиты	IP 44

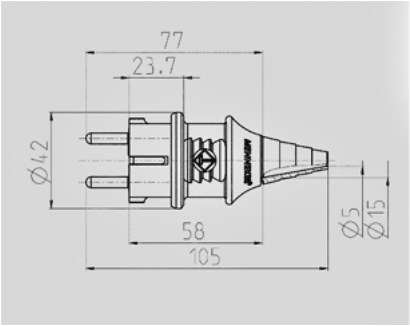

Чертеж
2 MB 139

Размеры, мм.